第47回シングルス大会　大会要項 ドロー

全日程終了

2022年12月2日
主催：秦野市テニス協会
大会委員会

1. 日　程　　2022年10月29日（土）～12月10日（土）
2. 会　場　　秦野市営コート　カルチャパーク庭球場（オムニ）・おおね公園庭球場（ハード）
3. 種　目　　【男子種目】①一般予選、②一般本戦、③45歳以上、④55歳以上、⑤65歳以上、⑥70歳以上（新設）、⑦75歳以上
【女子種目】⑧一般予選、⑨一般本戦、⑩45歳以上、⑪55歳以上（新設）

4. 種目及び日程

日程	10/29（土）	10/30（日）	11/12（土）	11/20（日）	11/26（土）	11/27（日）	12/10（土）
会場	カルチャーパーク庭球場（旧秦野市中央運動公園庭球場）　※12/10のみ おおね公園庭球場						
コート	オムニ6面 （9:00～17:00）	オムニ6面 （9:00～17:00）	オムニ6面 （9:00～17:00）	オムニ6面 （9:00～17:00）	オムニ6面 （9:00～17:00）	オムニ4面 （9:00～17:00）	ハード4面 （9:00～17:00）
競技種目 （申込数により変更有）	①男子一般予選 ⑧女子一般予選	①男子一般予選 ⑧女子一般予選 ⑤男子65歳以上 ⑥男子70歳以上 ⑦男子75歳以上 ⑩女子45歳以上 ⑪女子55歳以上	②男子一般本戦 ③男子45歳以上 ④男子55歳以上 ⑤男子65歳以上 ⑥男子70歳以上 ⑦男子75歳以上 ⑩女子45歳以上 ⑪女子55歳以上	②男子一般本選 ③男子45歳以上 ④男子55歳以上 ⑨女子一般本選	準決勝以降	予備日	予備日
順延時の日程	10/30・11/12に順延	11/12・20に順延	11/20・26に順延	11/26・27に順延	11/27に順延	12/10に順延	
進行 コート整備	スタンレー	フットフォルト	マックス	サプライズ	渋沢丘陵TC	大会委員	大会委員
コートレフリー	山本	大佐田	横山　山本	大佐田	山本	調整	調整

※進行 コート整備担当支部は、開始時刻30分前に2名（11/26は1名）集合ください

5. 競技方法　　**変更があります　ご注意ください**
・トーナメント方式及びリーグ戦方式（種目毎のエントリー数により競技方法、エントリー数3未満の種目の統合及び変更の可能性があります）
・全種目セルフジャッジ　セミアドバンテージスコアリング方式
・全種目準決勝(SF)までは8ゲームマッチ（8-8以降7ポイントタイブレーク）
・リーグ戦種目は6ゲームマッチ（6-6以降7ポイントタイブレーク）
・全種目決勝(F)は3セットマッチ（1.2セット6-6以降7ポイントタイブレーク　ファイナルセット10ポイントマッチタイブレーク）
・使用球　ダンロップフォート
・その他の規定・規則は「JTA ルールブック2022」に準じます

6. 参加資格
(1) 秦野市テニス協会の加盟支部に登録されている方
(2) 一般の方（秦野市外からの参加も可とします）
(3)年齢別種目の参加資格は2022年12月末時点にて種目の満年齢を基準とします

7. 注意事項
・男子・女子一般種目の予選・本選エントリーの制限は本大会はありません
・年齢別種目と、一般種目との重複エントリーは可（年齢別種目同士は不可）
・種目毎のエントリー数により競技方法が変更になる可能性があります
・試合の際はテニスウェアー、テニスシューズの着用をお願いいたします
・男女一般種目の予選決勝敗退者にはラッキールーザー(LL 本戦欠場者補充)の権利を付与します
・フェイスマスク、マスク及びウオームアップスーツの着用は可とします
・天候、エントリー数等状況により、日程及び開始時間を変更することがあります
・雨天の場合でも開始時間を変更して試合を行う場合がありますので所定の時間に受付をお願いいたします　遅刻の場合は失格となります
・雨天及び試合進行理由による順延の場合は順延時の日程に則り順延します
・新型コロナウイルスの感染状況及び実施方針の状況により大会の中止を判断する可能性があります
・大会開催期間中の中止の場合の参加費については、大会が中止になった時点で1回も試合をおこなっていない方は参加費の返金を行います
1試合でもスタートしていたら返金は行いません（棄権・WOでの完了試合も1試合とし返金は行いません）
・コロナ感染防止の為、（添付）「新型コロナウイルス感染拡大防止のお願い」をご確認の上参加をお願いいたします
・大会会場には医師・トレーナーは駐在せず不慮の事故に関し当協会は責任を負いません

試合に出場予定の選手の方へ
新型コロナウイルス感染拡大防止のため
別紙 「新型コロナウイルス感染拡大防止のお願い」 を参照の上　試合当日毎に「参加者確認表」の提出をお願いいたします

8. 本大会に関する問い合わせ
秦野市テニス協会 事務局（mail:　hadano_ta@yahoo.co.jp）
本大会の日程、ドロー、試合経過等は秦野市テニス協会ホームページで確認できます　　http://hadano-tennis.com

秦野市テニス協会

男子予選トーナメント

集合時刻

日時	集合時刻	ラウンド	ドローNo
10/29	9:00	予選1R	1R No2～No23
10/29	9:30	予選1R	1R No26～No42
10/29	10:00	予選2R	2R　全員

No	男子予選トーナメント	
1	宮澤　裕太	一　般
2	関　健太朗	一　般
3	榎本　晃	フットフォルト
4	内田　有一	一　般
5	榎本　浩二	一　般
6	千田　直治	スタンレー
7	宮崎　章	一　般
8	志田　卓也	一　般
9	鈴木　孝光	サプライズ
10	三根　英裕	渋沢丘陵TC
11	石井　淳一	一　般
12	熊澤　瑛人	小田急HTG
13	山越　彰仁	TOM
14	北野　敬士	一　般
15	藤原　東洋	一　般
16	尾池　宏充	小田急HTG
17	三田　頼	スタンレー
18	遠藤　英徳	一　般
19	直井　真吾	小田急HTG
20	宮﨑　昂央	一　般
21	大里　哲也	サプライズ
22	横山　浩樹	スタンレー
23	川平　翔	一　般
24	工藤　忍	一　般
25	瀬戸　佑弥	サプライズ
26	北爪　芳之	小田急HTG
27	奥脇　啓介	TOM
28	大竹　涼介	フットフォルト
29	遠藤　寛士	一　般
30	藤島　純	一　般
31	新井　諒	一　般
32	牧野　雅彦	一　般
33	金　又植	サプライズ
34	小嶋　将大	一　般
35	増田　正樹	一　般
36	加藤　正路	渋沢丘陵TC
37	大竹　克欣	フットフォルト
38	清水　寛之	一　般
39	北田　浩之	一　般
40	植村　明弘	一　般
41	草刈　佑介	一　般
42	高際　冬紀	フットフォルト
43	水谷　昂平	スタンレー

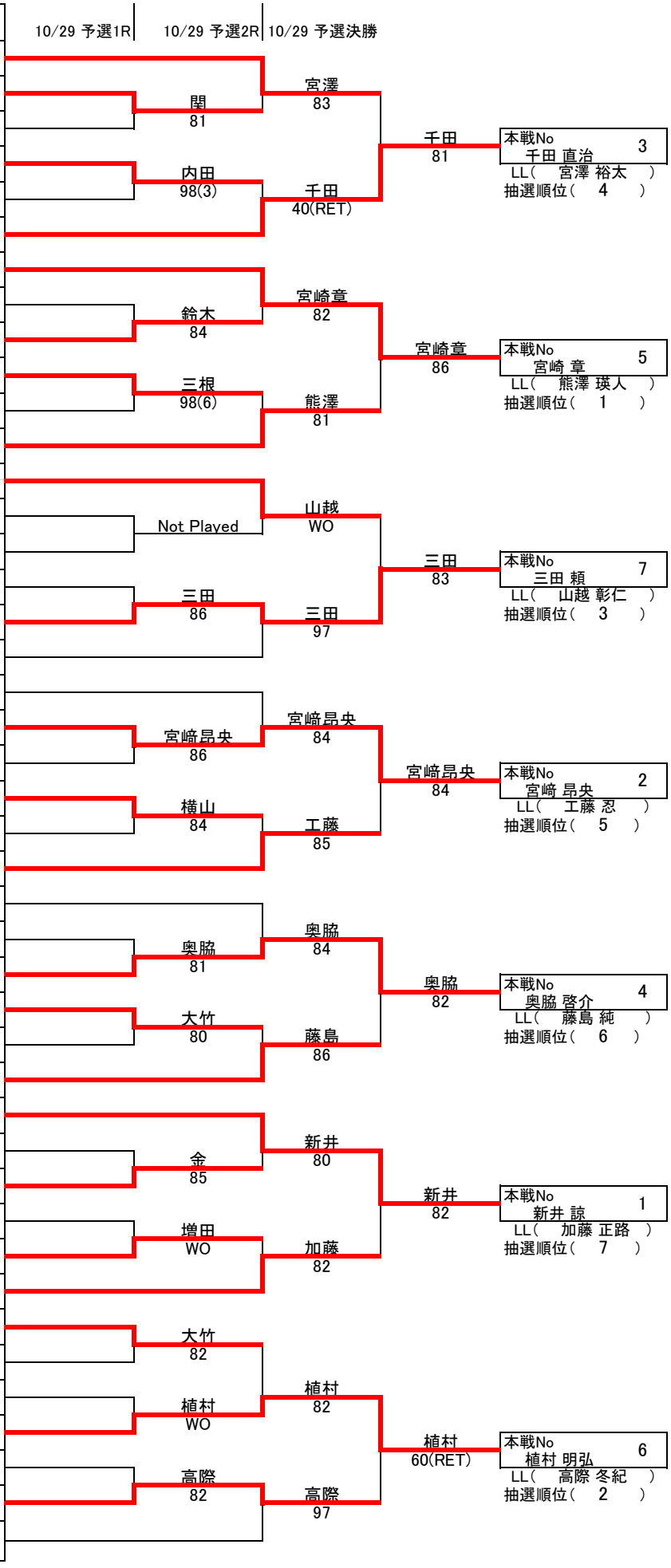

男子本選トーナメント

集合時刻

日時	集合時刻	ラウンド	ドローNo
11/12	13:00	本選1R 全員	1R全員
11/20	9:00	本選2R/3R 全員	2R全員
11/26	9:00	SF～	全員

No	シード	男子本選トーナメント	
1	1	横山　洋一	（　一　般　）
2	予選1	~~新井　諒~~	（　一　般　）
		LL　熊澤　瑛人	（　小田急HTG　）
3		金子　亮太	（　マックス　）
4		金川　太祐	（　スタンレー　）
5	予選2	宮﨑　昂央	（　一　般　）
6		松本　佳大	（　スタンレー　）
7		今田　悠貴	（　一　般　）
8	予選3	千田　直治	（　スタンレー　）
9		犬飼　允	（　TOM　）
10		内山　正樹	（　一　般　）
11	予選4	奥脇　啓介	（　TOM　）
12	4	成田　直史	（　小田急HTG　）
13	3	綾部　聖	（　マックス　）
14	予選5	宮崎　章	（　一　般　）
15		渡邉　拓実	（　マックス　）
16		山口　力	（　フットフォルト　）
17	予選6	植村　明弘	（　一　般　）
18		竹内　亮	（　マックス　）
19		伊藤　荘樹	（　マックス　）
20	予選7	三田　頼	（　スタンレー　）
21		渡邉　裕貴	（　マックス　）
22		地崎　次郎	（　一　般　）
23		佐藤　翔真	（　サプライズ　）
24	2	四宮　芳紀	（　一　般　）

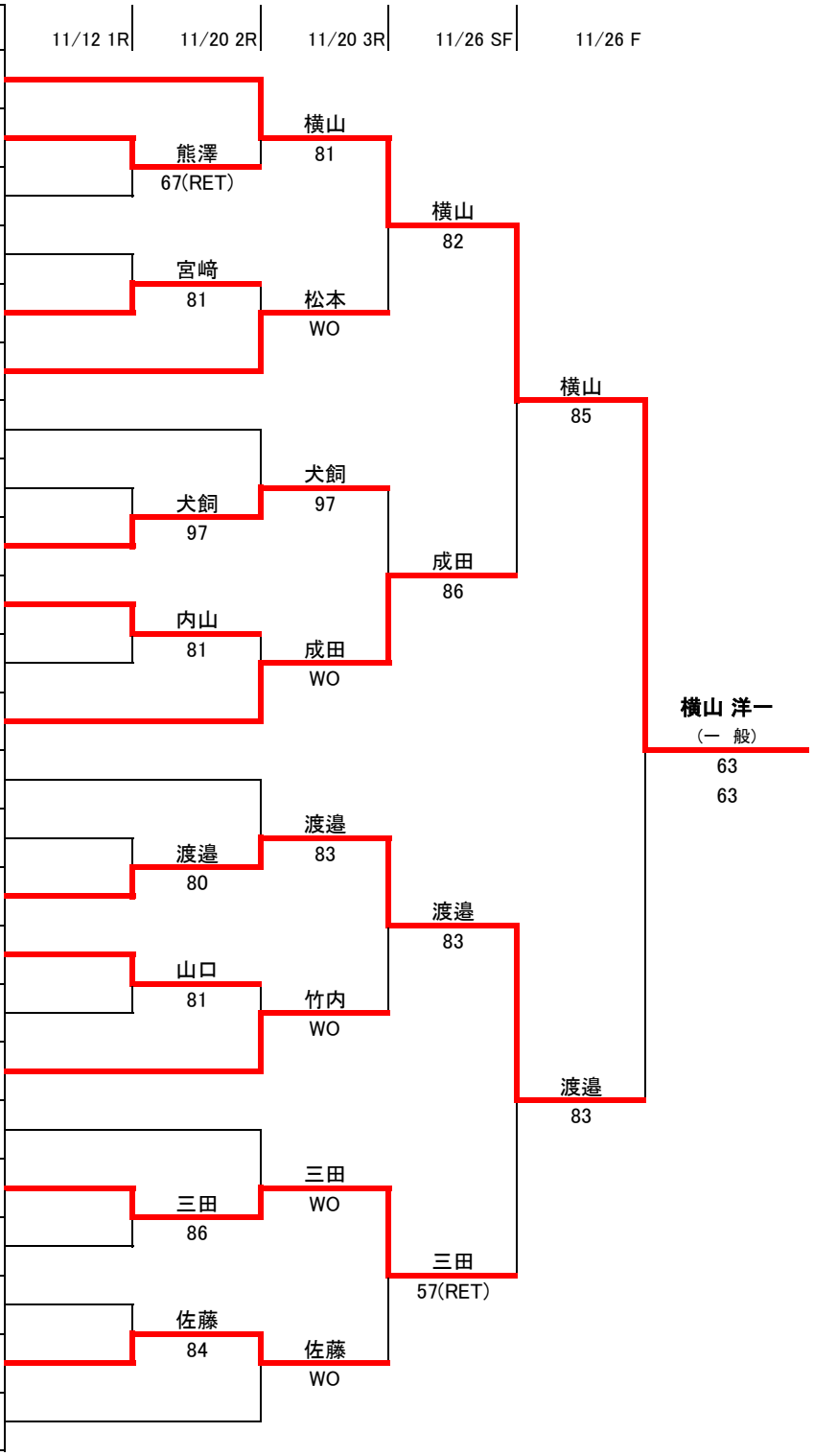

女子予選トーナメント

集合時刻

日時	集合時刻	ラウンド	ドローNo
10/29	13:00	予選1R	1R　全員
10/29	13:00	予選2R～	2R　全員

No		女子予選トーナメント	
1		瀬戸　美也子	（　サプライズ　）
2		井上　美佳	（　TOM　）
3		藤田　久美子	（　一　般　）
4		山本　康予	（　スタンレー　）
5		北田　彩子	（　一　般　）
6		仲村　奈保子	（　サプライズ　）
7		須藤　雅子	（　TOM　）
8		二見　真弓	（　フットフォルト　）
9		上原　茜	（　一　般　）
10		岩下　明恵	（　一　般　）
11		石井　清美	（　TOM　）
12		藤田　紀子	（　一　般　）
13		伊藤　弥和	（　小田急HTG
14		佐藤　ひさの	（　サプライズ　）

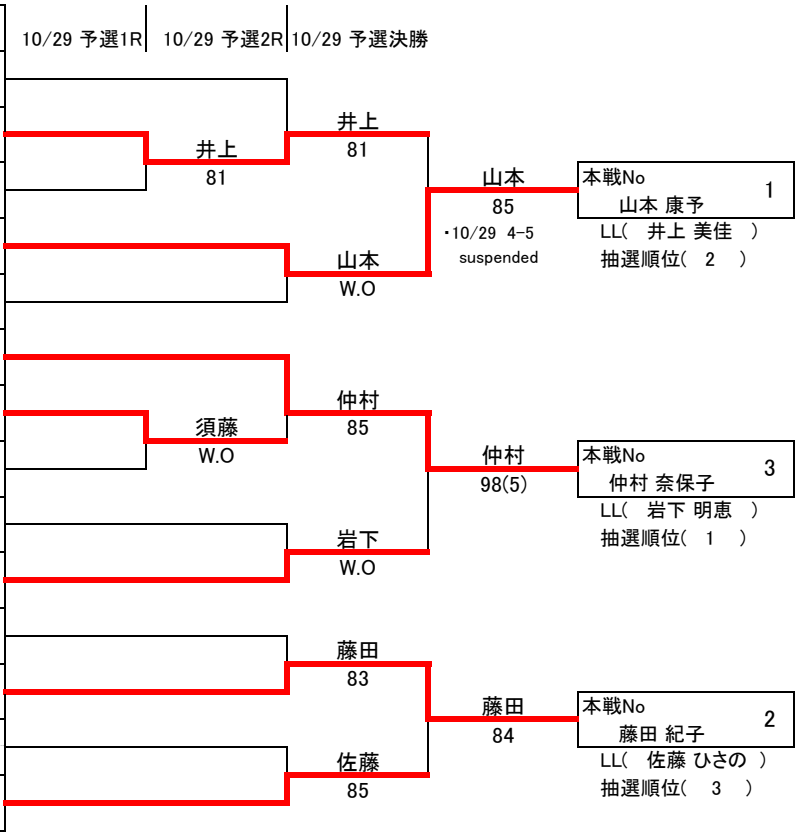

女子本戦トーナメント

集合時刻

日時	集合時刻	ラウンド	ドローNo
11/20	12:00	本戦1R/SF	全員
11/26	10:00	F	全員

No	シード	女子本戦トーナメント	
1	1	山口　紗紀	（　一　般　）
2	予選1	山本　康予	（　スタンレー　）
3	予選2	藤田　紀子	（　一　般　）
4		田口　真希	（　スタンレー　）
5		瀧ノ上　真美	（　サプライズ　）
6	予選3	~~仲村　奈保子~~	~~（　サプライズ　）~~
		LL　岩下　明恵	（　一　般　）
7		池田　明子	（　サプライズ　）
8	2	掛川　真利亜	（　一　般　）

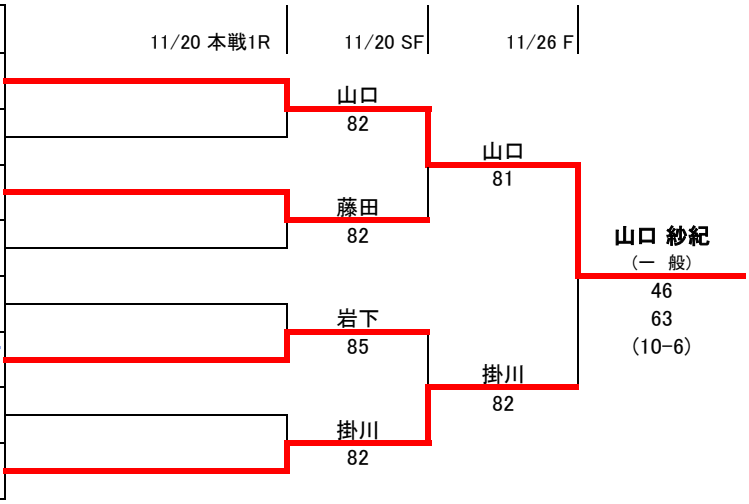

男子45歳以上トーナメント

集合時刻

日時	集合時刻	ラウンド	ドローNo
11/12	9:30	1R 全員	1R全員
11/12	10:00	2R 全員	2R全員
11/20	11:00	SF～	全員

No	シード	男子45歳以上トーナメント	
1	1	古茂田　渉	（　一　般　）
2		山崎　雅史	（　一　般　）
3		岩崎　浩之	（ フットフォルト ）
4		藤原　東洋	（　一　般　）
5		遠藤　英徳	（　一　般　）
6		山田　隆司	（ スタンレー ）
7		直井　真吾	（ 小田急HTG ）
8		野末　幸靖	（　一　般　）
9		清水　寛之	（　一　般　）
10		北　貴士	（ フットフォルト ）
11		田中　義幸	（　一　般　）
12	4	鎌谷　彰人	（　一　般　）
13	3	松崎　順一	（ マックス ）
14		金　又植	（ サプライズ ）
15		南　和男	（　一　般　）
16		北川　雅幸	（　一　般　）
17		萩原　応信	（　一　般　）
18		鬼原　賢	（　一　般　）
19		畠山　健太郎	（　一　般　）
20		内丸　知紀	（ サプライズ ）
21		地崎　次郎	（　一　般　）
22		米山　孝則	（ NITTAN TC ）
23		島仲　哲也	（ TOM ）
24	2	山本　洋	（ 小田急HTG ）

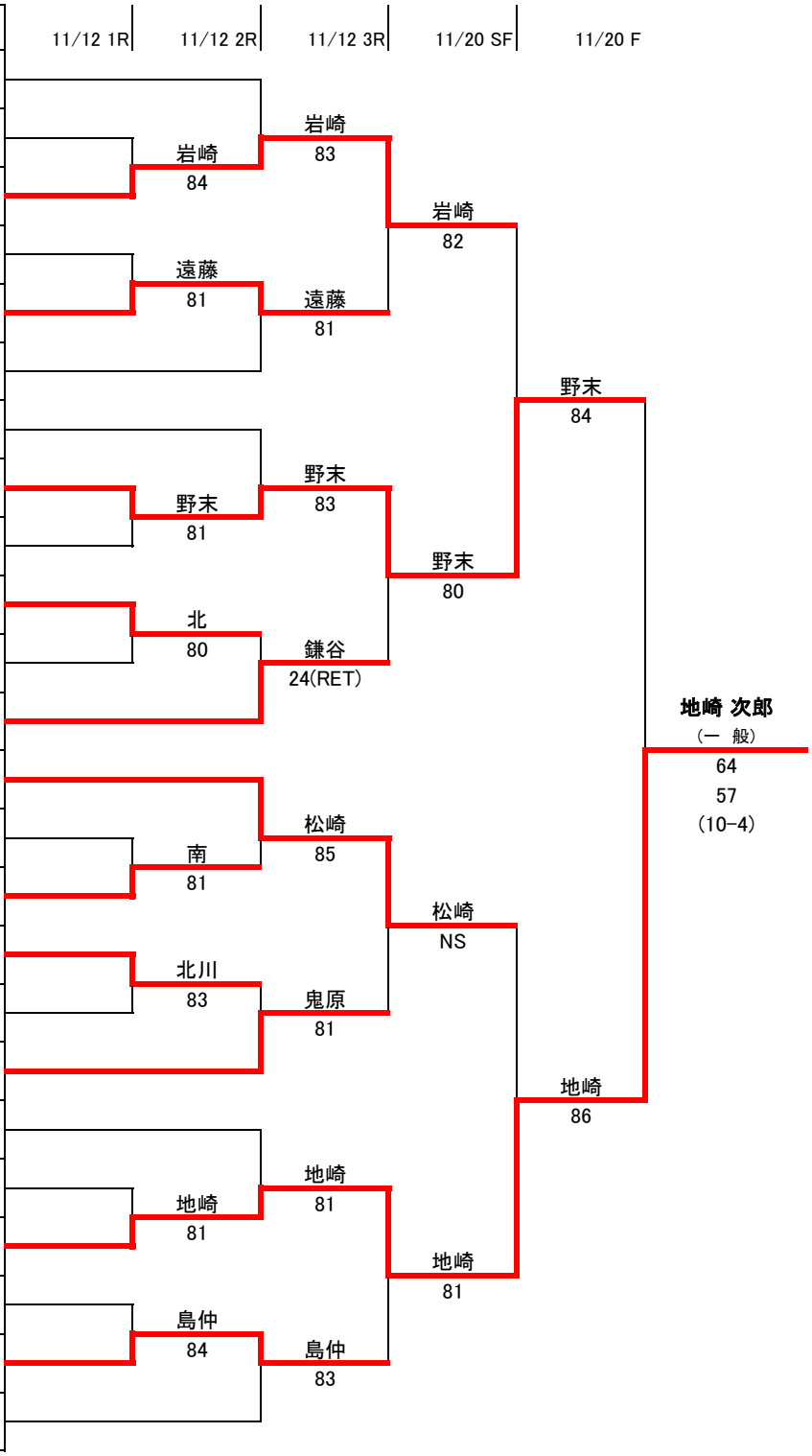

男子55歳以上トーナメント

集合時刻

日時	集合時刻	ラウンド	ドローNo
11/12	11:00	1R 全員	1R全員
11/12	11:30	2R 全員	2R全員
11/20	11:00	SF～	全員

No	シード	男子55歳以上トーナメント	
1	1	内川　素良	（　マックス　）
2		安部　総一郎	（　一　般　）
3		松尾　圭次	（　小田急HTG　）
4		大湊　毅	（　一　般　）
5		三浦　正直	（　サプライズ　）
6		田中　淳一	（　フットフォルト　）
7		鈴木　孝光	（　サプライズ　）
8		川口　征雄	（　フットフォルト　）
9		尾池　宏充	（　小田急HTG　）
10	4	槙田　実	（　一　般　）
11	3	本村　健治	（　フットフォルト　）
12		猪俣　誠	（　サプライズ　）
13		草野　真一	（　一　般　）
14		渡邉　浩司	（　小田急HTG　）
15		大森　善雄	（　フットフォルト　）
16		品川　和彦	（　一　般　）
17		横山　浩樹	（　スタンレー　）
18		阿久津　隆広	（　サプライズ　）
19		高橋　努	（　一　般　）
20		榎本　晃	（　フットフォルト　）
21	2	今泉　久	（　サプライズ　）

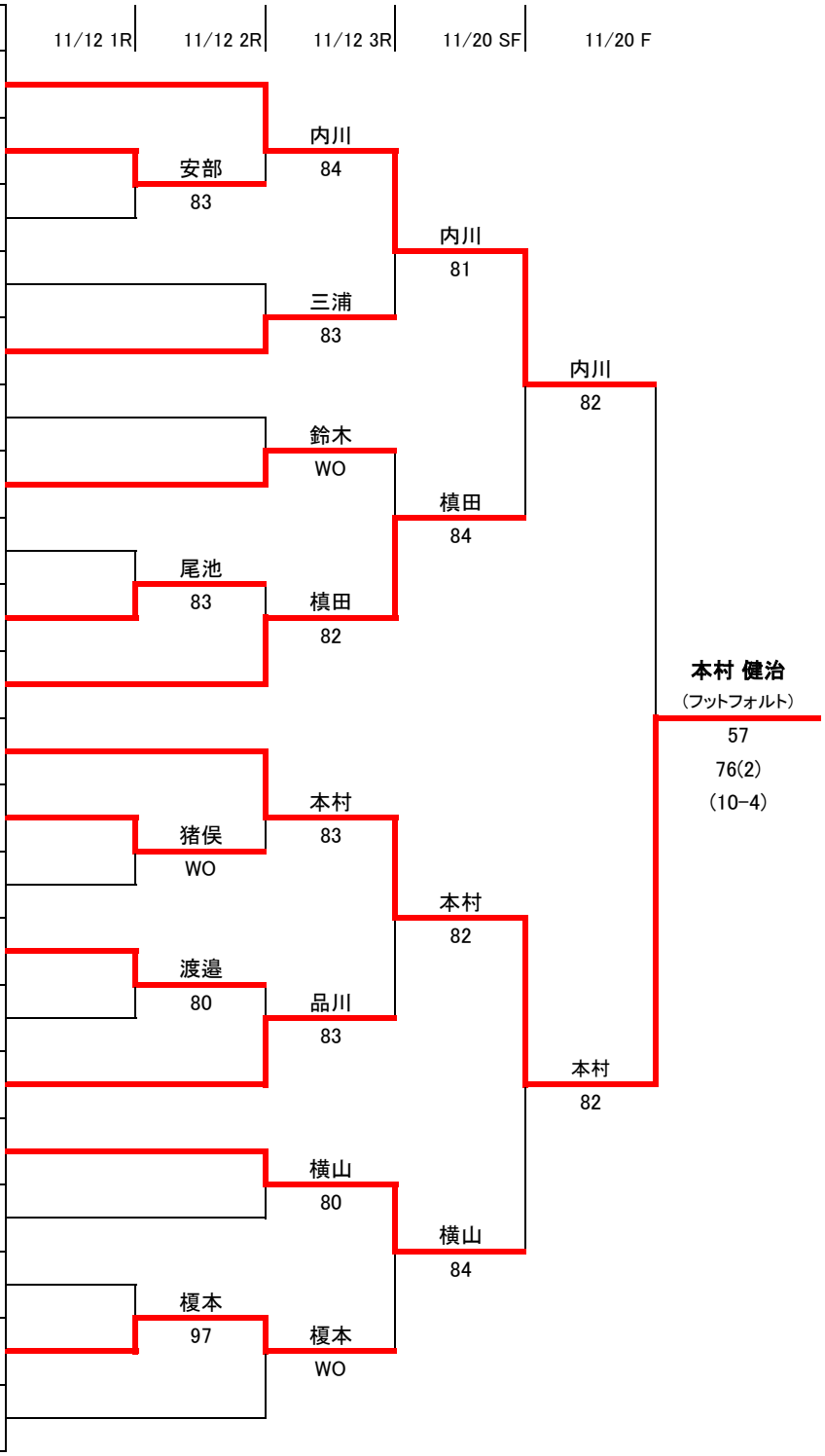

男子70歳以上トーナメント

集合時刻

日時	集合時刻	ラウンド	ドローNo
10/30	10:00	1R 全員	1R全員
10/30	10:30	2R 全員	2R全員
11/12	12:00	SF～	全員
11/20	12:00	suspeded F	

No	シード	男子70歳以上トーナメント	
1		宇佐美 昭次	（ サプライズ ）
2		小野澤 光雄	（ BEAT TC ）
3		吉武 耕一郎	（ 一 般 ）
4		中原 茂	（ サプライズ ）
5		大佐田 常数	（ サプライズ ）
6		吉田 正之	（ サプライズ ）
7		鈴木 政実	（ サプライズ ）
8		小野 健一	（ サプライズ ）
9		諸星 常平	（ 渋沢丘陵TC ）
10		友野 史郎	（ サプライズ ）
11		西 洋三	（ フットフォルト ）
12		井上 修二	（ サプライズ ）
13		芦澤 正広	（ 一 般 ）

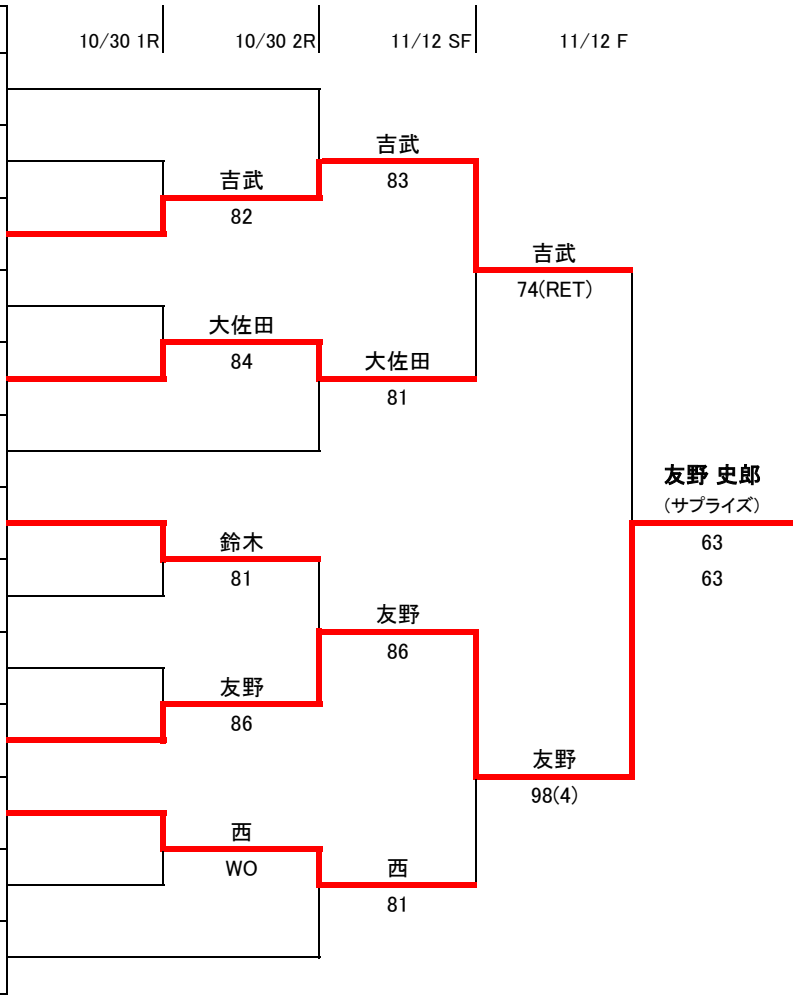

男子65歳以上予選リーグ

集合時刻	日時	集合時刻	ラウンド	ドローNo
	10/30	9:00	予選リーグ	全員

No	男子65歳以上予選リーグ	1	2	3	完了試合	勝敗	順位
1	瀬戸　明　（ サプライズ ）		60	61	2	2-0	1
2	山口　喜彦　（ BEAT TC ）	06		46	2	0-2	3
3	多田　良昭　（ サプライズ ）	16	64		2	1-1	2
						本戦No	2

No	男子65歳以上予選リーグ	4	5	6	完了試合	勝敗	順位
4	松井　清　（ サプライズ ）		60	61	2	2-0	1
5	横田　司郎　（ サプライズ ）	06		16	2	0-2	3
6	中村　敏一　（ サプライズ ）	16	61		2	1-1	2
						本戦No	1

No	男子65歳以上予選リーグ	7	8	9	完了試合	勝敗	順位
7	草山　毅　（ 一　般 ）		62	64	2	2-0	1
8	吉野　邦之　（ サプライズ ）	26		63	2	1-1	2
9	秋山　学　（ サプライズ ）	46	36		2	0-2	3
						本戦No	3

男子75歳以上予選リーグ

集合時刻	日時	集合時刻	ラウンド	ドローNo
	10/30	9:00	予選リーグ	全員

No	男子75歳以上予選リーグ	1	2	3	4	完了試合	勝敗	順位
1	森重　浄　（ サプライズ ）		06	57	06	3	0-3	4
2	武田　勲　（ サプライズ ）	60		26	57	3	1-2	3
3	米谷　融　（ 小田急HTG ）	75	62		67(6)	3	2-1	2
4	白井　渉　（ サプライズ ）	60	75	76(6)		3	3-0	1

No	男子75歳以上予選リーグ	5	6	7	完了試合	勝敗	順位
5	吉岡　龍雄　（ サプライズ ）		61	67(5)	2	1-1	2
6	高橋　謙吉　（ サプライズ ）	16		36	2	0-2	3
7	皆木　素行　（ サプライズ ）	76(5)	63		2	2-0	1

男子65歳以上決勝リーグ

集合時刻	日時	集合時刻	ラウンド	ドローNo
	11/12	12:00	決勝リーグ	全員

No	男子65歳以上決勝リーグ	1	2	3	完了試合	勝敗	順位
1	松井　清　（ サプライズ ）		36	60	2	1-1	2
2	瀬戸　明　（ サプライズ ）	63		62	2	2-0	1
3	草山　毅　（ 一　般 ）	06	26		2	0-2	3

優勝　瀬戸 明（サプライズ）

男子75歳以上決勝

集合時刻	日時	集合時刻	ラウンド	ドローNo
	11/12	12:00	F	全員

No	男子75歳以上決勝
1	白井　渉　（ サプライズ ）
2	皆木　素行　（ サプライズ ）

11/12 F

白井 渉（サプライズ）

61 76(4)

女子45歳以上トーナメント

集合時刻

日時	集合時刻	ラウンド	ドローNo
10/30	12:00	1R 全員	1R全員
10/30	12:30	2R 全員	2R全員
11/12	13:00	SF～	全員
11/20	12:00	suspeded F	

No	シード	女子45歳以上トーナメント	
1		黒澤　晃子	（　サプライズ　）
2		香川　裕子	（　サプライズ　）
3		山本　康予	（　スタンレー　）
4		須藤　雅子	（　TOM　）
5		二見　真弓	（ フットフォルト ）
6		阿部　麻衣子	（　サプライズ　）
7		渡邊　美貴子	（　一　般　）
8		井上　美佳	（　TOM　）
9		瀬戸　美也子	（　サプライズ　）
10		後藤　和泉	（　スタンレー　）
11		池田　織子	（　サプライズ　）
12		岡見　美恵	（ フットフォルト ）

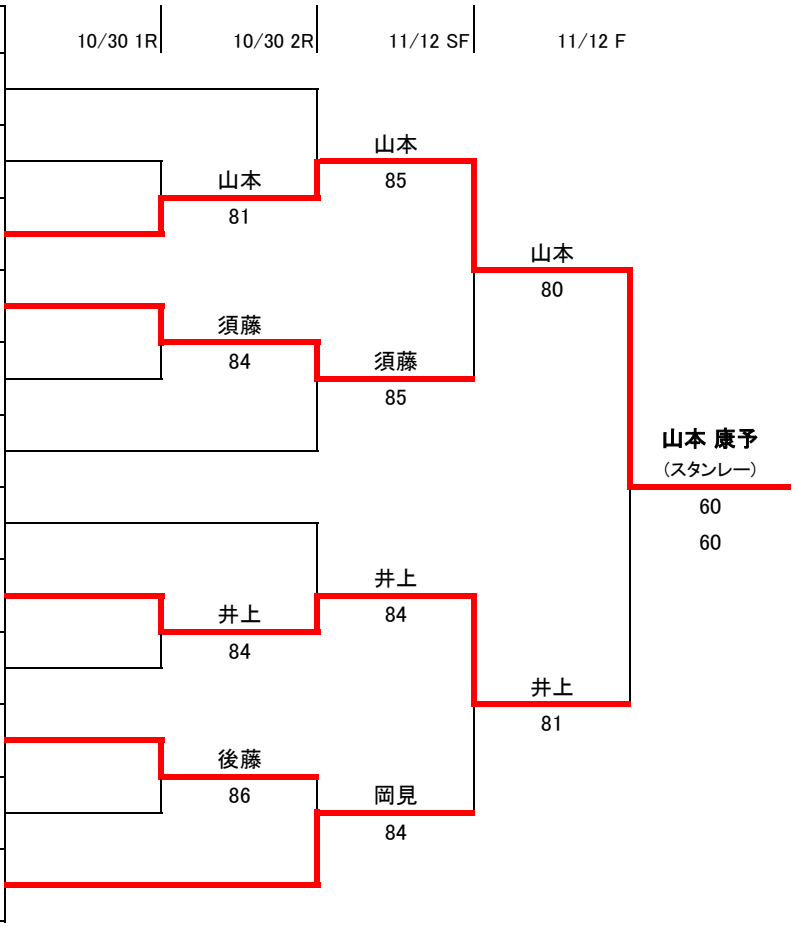

女子55歳以上予選リーグ

集合時刻	日時	集合時刻	ラウンド	ドローNo
	10/30	12:00	予選リーグ	全員

No	シード	女子55歳以上予選リーグ	1	2	3	完了試合	勝敗	順位
1		國埼　史子　（ サプライズ ）		63	61	2	2-0	1
2		鷺谷　好美　（ サプライズ ）	36		36	2	0-2	3
3		磯野　恵美　（ サプライズ ）	16	63		2	1-1	2

No	シード	女子55歳以上予選リーグ	4	5	6	完了試合	勝敗	順位
4		大久保　美穂　（ サプライズ ）		WD	WD	-	-	-
5		橋本　寿美　（ サプライズ ）	WO		79	2	1-1	2
6		秋吉　恭子　（ 一　般 ）	WO	97		2	2-0	1

女子55歳以上決勝

集合時刻	日時	集合時刻	ラウンド	ドローNo
	11/12	13:00	F	全員

No	女子55歳以上決勝
1	國埼　史子　（ サプライズ ）
2	秋吉　恭子　（ 一　般 ）

11/12 F

國埼 史子（サプライズ）

61 61