予選リーグ（中級者以上・女子W）

第23回平日オープンダブルス大会

Aブロック

No		1	3	5		勝敗	ポイント	取得ゲーム率	順位
1	高 岡 ・ 齋 藤		６－３	６－１		２－０			1
3	本 脇 ・ 永 松	３－６		３－６		０－２			3
5	伊 藤 ・ 門 倉	１－６	６－３			１－１			2

■試合方法
各試合は6ゲーム先取・ノーアドバンテージ方式。

順位の決定はJTA公式競技規則（共通）のラウンドロビン方式による

順位決定リーグ（中級者以上・女子W）

第23回平日オープンダブルス大会

Bブロック

No		2	4	6		勝敗	ポイント	取得ゲーム率	順位
2	新藤・佐々木		6－2	6－5		2－0			1
4	木 村 ・ 鈴 木	2－6		2－6		0－2			3
6	岡 本 ・ 井 手	5－6	6－2			1－1			2

■試合方法
各試合は6ゲーム先取・ノーアドバンテージ方式。

順位の決定はJTA公式競技規則（共通）のラウンドロビン方式による

決勝トーナメント（中級者以上・女子W）

第23回平日オープンダブルス大会

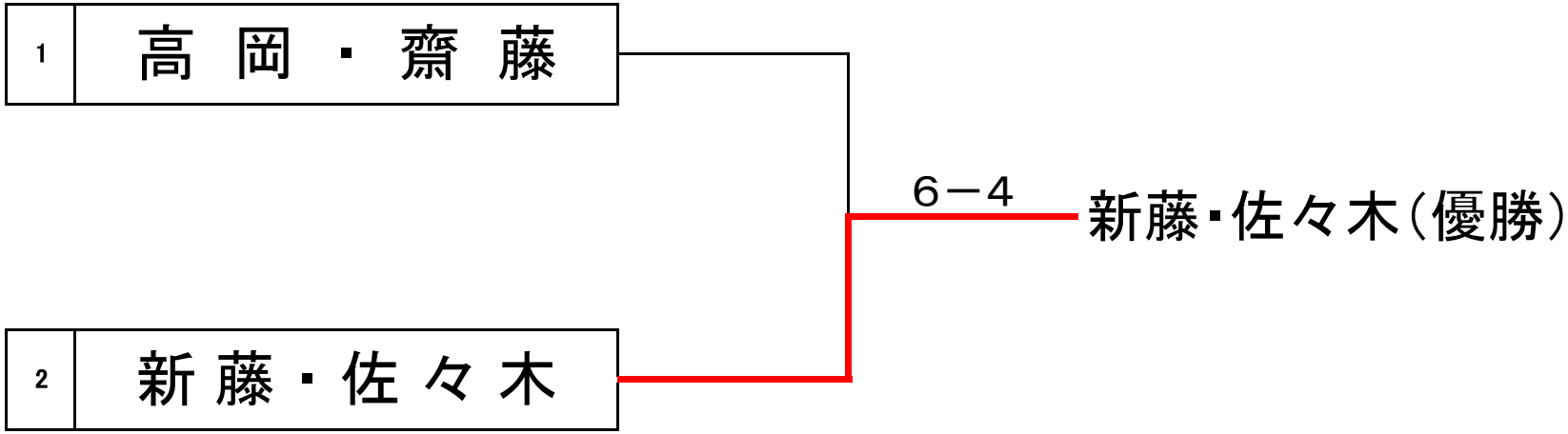

■試合方法
決勝は6ゲームマッチ・ノーアドバンテージ方式（６－６タイブレイク）

決勝トーナメント（中級者以上・女子W）

第23回平日オープンダブルス大会

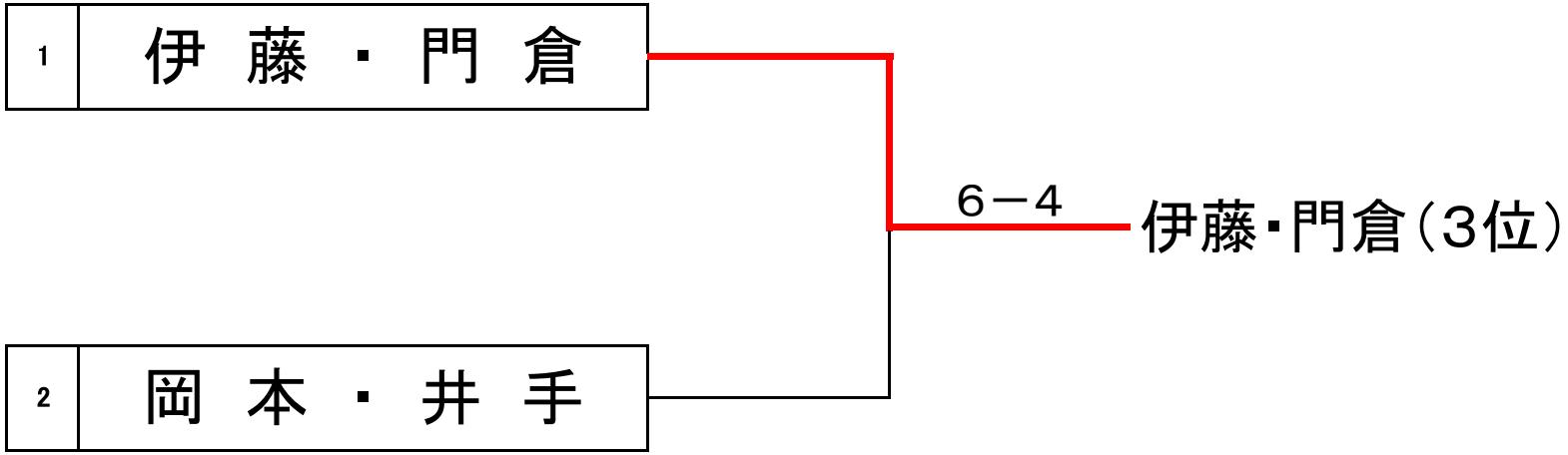

■試合方法
決勝は6ゲームマッチ・ノーアドバンテージ方式（６－６タイブレイク）

決勝トーナメント（中級者以上・女子W）

第23回平日オープンダブルス大会

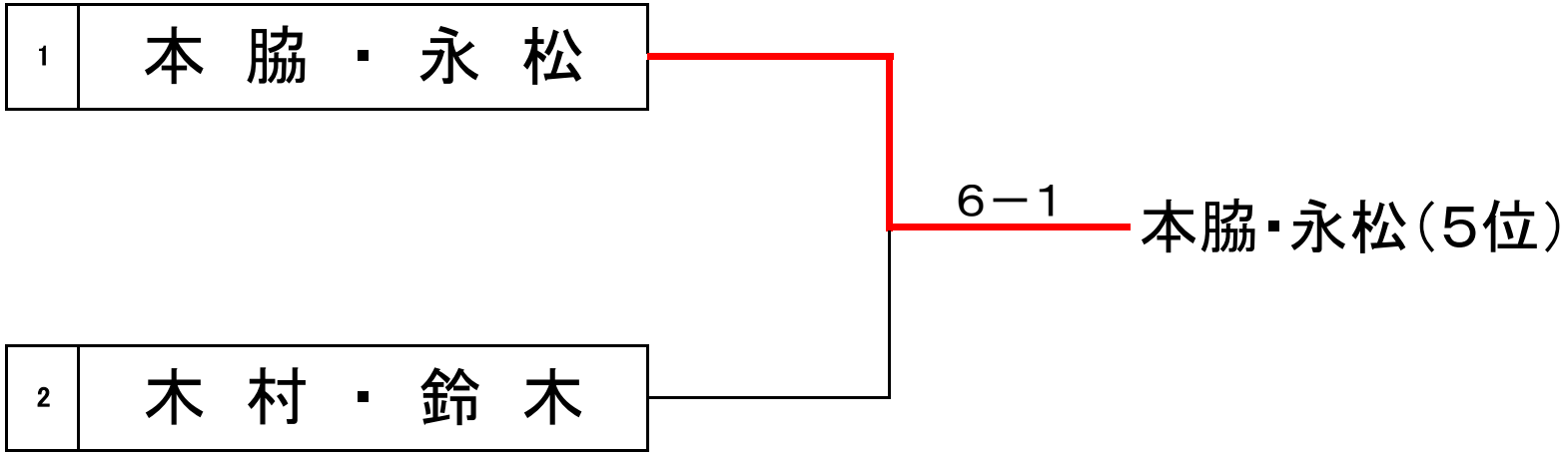

■試合方法
決勝は6ゲームマッチ・ノーアドバンテージ方式（６－６タイブレイク）

順位決定リーグ（中級者以上・男子W）

第23回平日オープンダブルス大会

ブロック

No		1	2	3	4	勝敗	ポイント	取得ゲーム率	順位
1	武 間 ・ 新 藤		6－1	6－1	6－3	3－0			1
2	高 村 ・ 清 水	1－6		6－3	6－4	2－1			2
3	横 山 ・ 添 田	1－6	3－6		6－3	1－2			3
4	保 井 ・ 桂 川	3－6	4－6	3－6		0－3			4

■試合方法
各試合は6ゲーム先取・ノーアドバンテージ方式。

順位の決定はJTA公式競技規則（共通）のラウンドロビン方式による